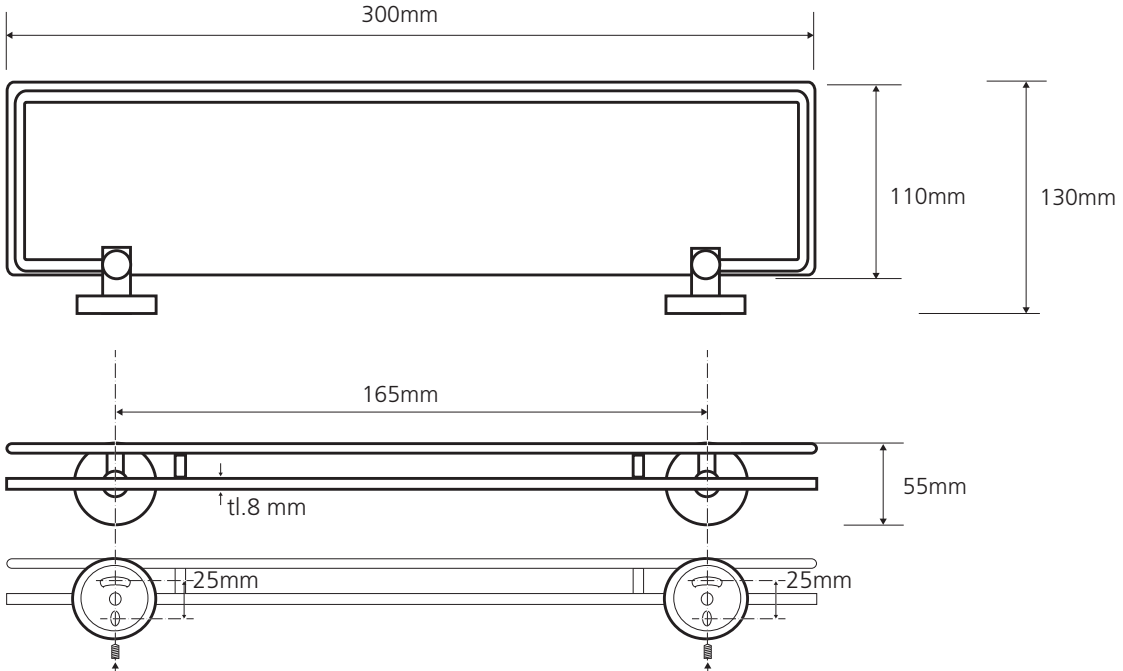

104102202