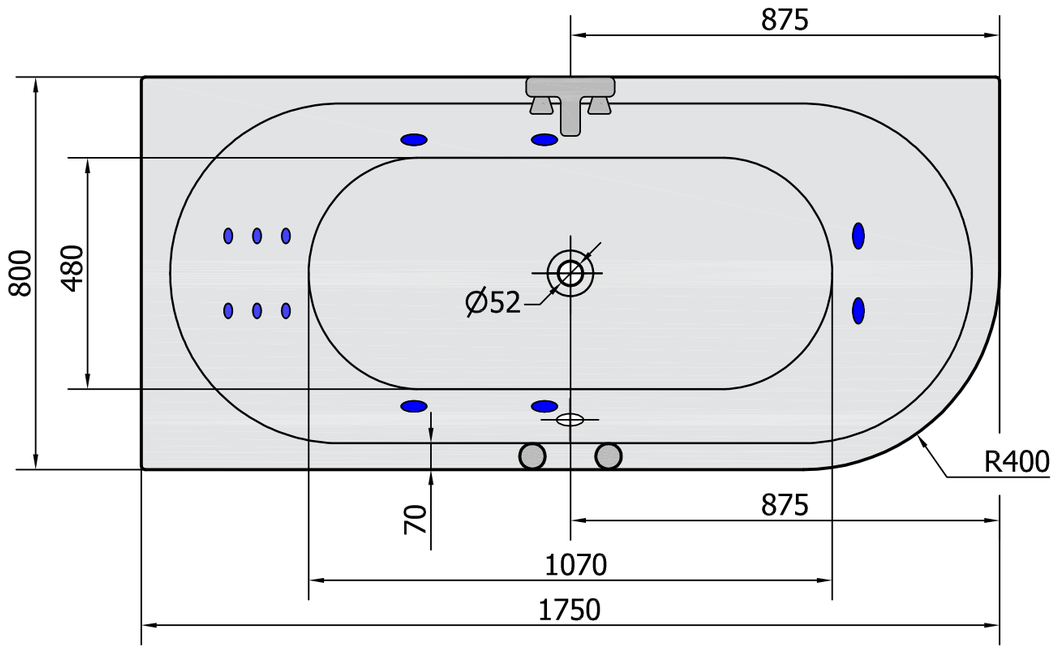

H HYDRO
12 whirlpool jets
12 vodních trysek

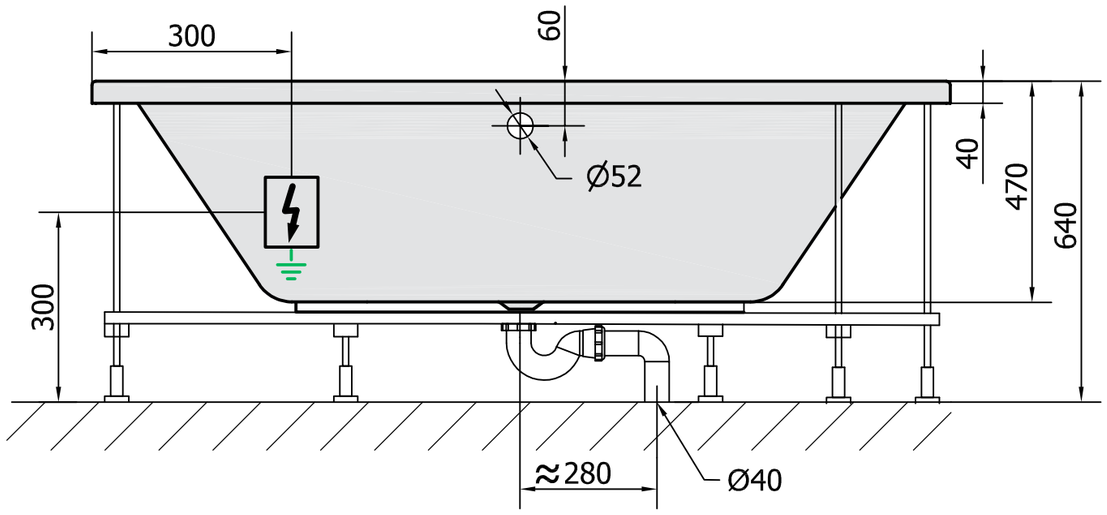

Electric cable 3x2,5mm^2
Lenght 2m from the wall

Elektrický kabel 3x2,5mm^2
Délka kabelu ze zdi 2m

Electrical Characteristic:
Tension: 220-230V/50hz
Max. power consumption: 800W
Electric protection: residual-current device 30mA

Elektrické vlastnosti:
Napětí: 220-230V/50hz
Max. spotřeba: 800W
Elektrické jištění: proudový chránič 30mA

VOLUME 235L

Kreslil	Kontroloval	Schválil	Datum		Datum	
VS						

polysan

70119H WHIRLPOOL BATH TUB

VIVA175x80L

List 1 / 1